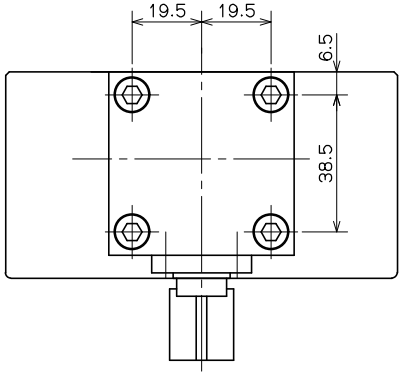

仕　様 SPECIFICATIONS		
許容最大ハンドルトルク MAX.PERMISSIBLE HANDLE TORQUE		27.5 N·m (2.8 kgf·m)
最大静的把握力 MAX STATIC GRIPPING FORCE		9.6 kN (979 kgf)
質量 MASS		4.0 kg
把握径 GRIPPING RANGE (mm)	OUTER DIA. GRIPPING 外径把握	φ3～φ95
	INNER DIA. GRIPPING 内径把握	φ29～φ84

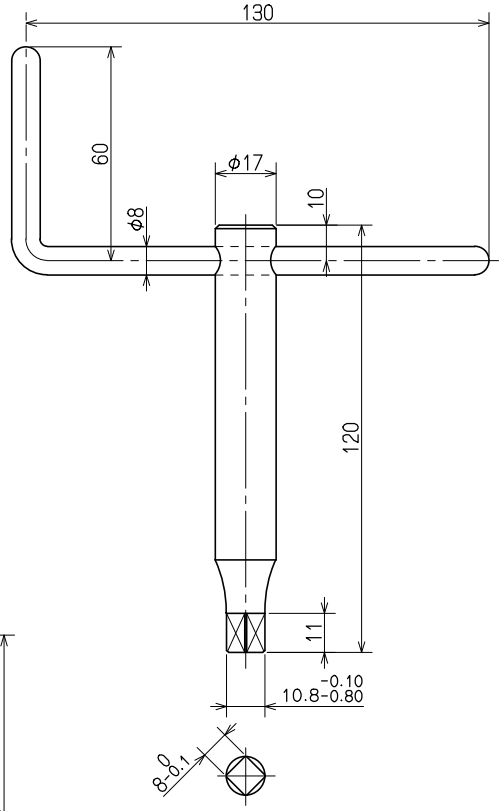

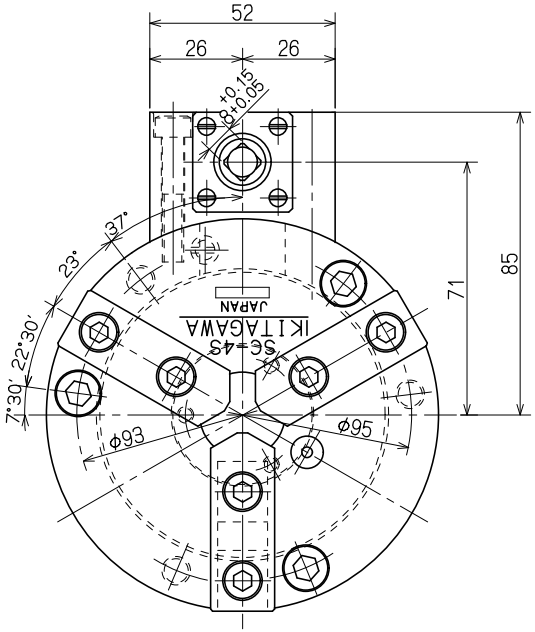

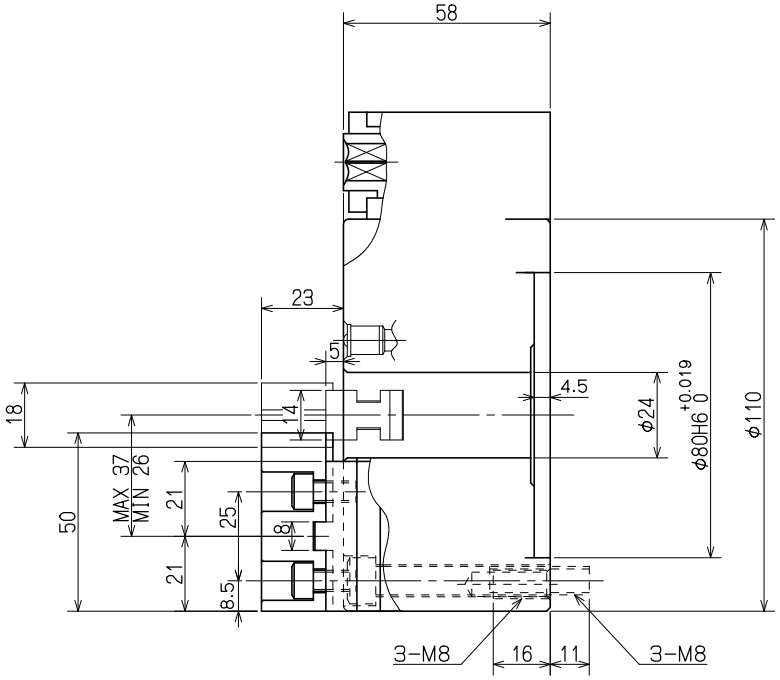

CAREER			SCALE	TYPE	SC-4S	WEIGHT	kg
			2:3	NAME	スクロールチャック 4 SCROLL CHUCK 4		
MANAGER	CHIEF	DRAWN BY	3RD ANGLE		SC-4S ガイケイ SC-4S OUTSIDE VIEW		
KITAGAWA IRON WORKS CO.,LTD.		DATE		DRW NO.	61S 34 3098		2